4314 S DC Axial Lüfter

Gleichspannungslüfter mit hoher Luftleistungsdaten bei geringem Betriebsgeräusch. Antrieb durch elektronisch kommutiertem Außenläufermotor. Die Kommutierungselektronik ist vollkommen in die Lüfternabe integriert.

Features

- Elektronische Blockiersicherung.
- Elektronische Falschpolsicherung. Der Lüftermotor läuft nur bei richtiger Polung an.
- integrierte Drehzahlüberwachung
- Aüßerst geringes magnetisches Streufeld

DBPe und DBPe angemeldet

Technische Daten

Nennspannung	V DC	24
Spannungsbereich	V DC	12....28
Nenndrehzahl	min^{-1}	2800
Max. Volumenstrom	m^3/h	170
Max. Volumenstrom	$x10^{-3}m^3/s$	47,2
Geräusch freiblasend	dB(A)	45
Geräusch im opt. Betriebsbereich	bels	5,8
Stromaufnahme	mA	205
Leistungsaufnahme	W	5,0
Zul. Umgebungstemperatur bei max. Spannung	°C	-20 ... +75
Lebensdauererwartung (65 °C)	h	27.500
Lebensdauererwartung (40 °C)	h	62.500
Zulassungen		CSA, UL, VDE
Lüftergehäuse / Flügelrad		PBTP / PA 6.6
Lagersystem		Kugellager
Masse	kg	0,220

Alle Daten sind Mittelwerte bei Nennspannung. Technische Änderungen vorbehalten.

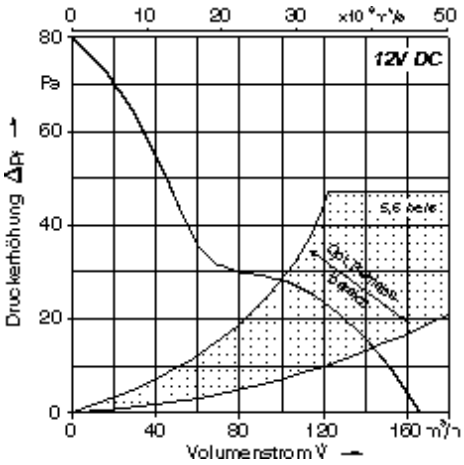

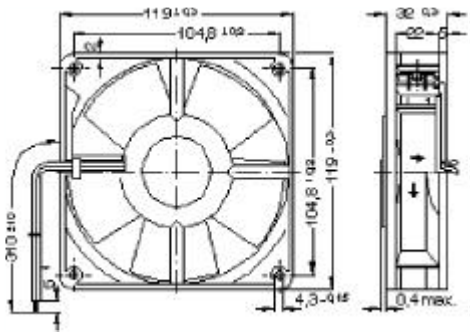

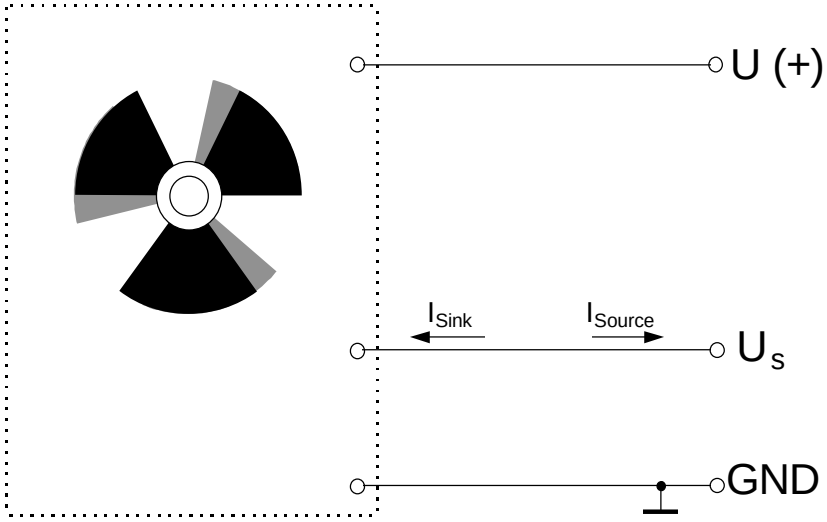

U (+) = Versorgungsspannung (+)
GND = Bezugspotential (-)
U_s = Drehzahlsignal

Ausgang	2 Impulse pro Umdrehung
$U_{s\ high}$	= (0,95 • U (+)) V
$U_{s\ low}$	= 0,5 V
$I_{sink\ max}$	= 1 mA
$I_{source\ max}$	= 50 µA
t_1 / t_2	0,8 - 1,2